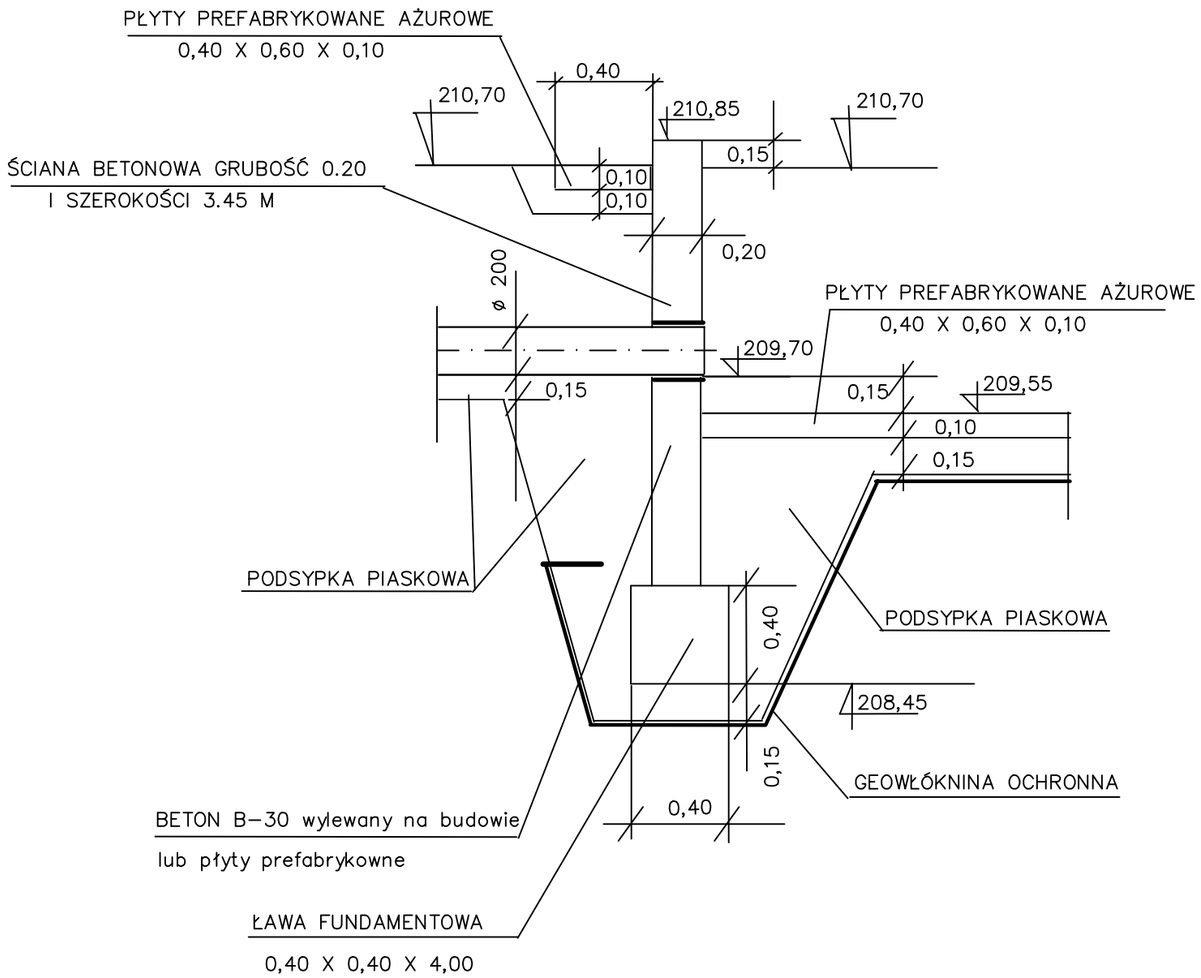

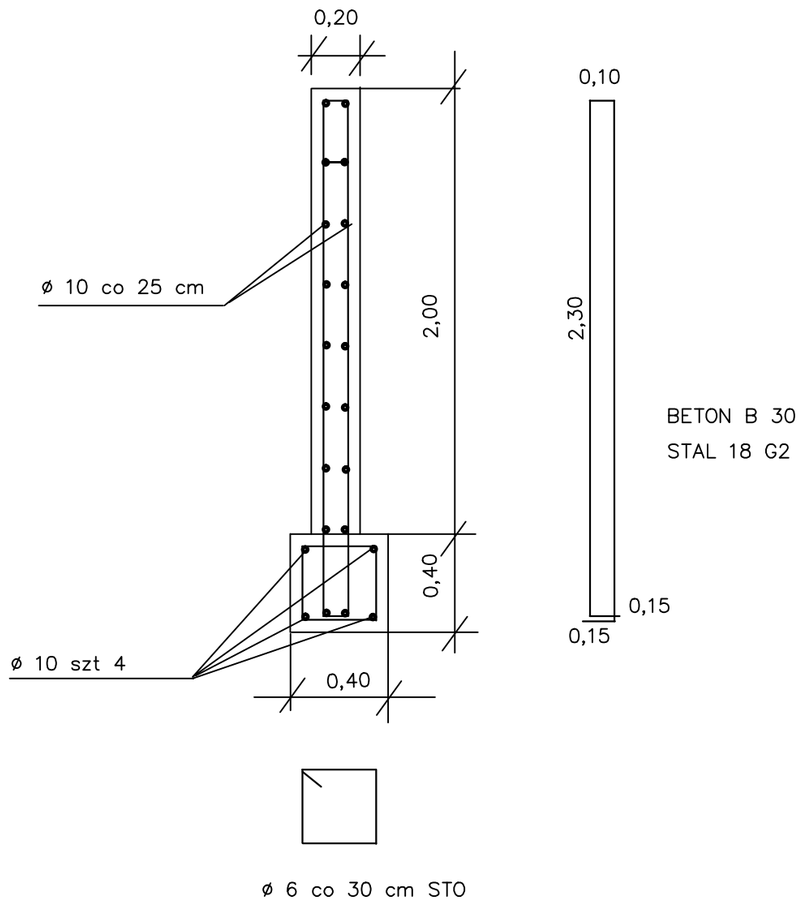

BIURO USŁUG INWESTYCYJNO –TECHNICZNYCH „INVEST –LOCUM" **Karol Starczewski** **95-200 Pabianice ul. Żytnia 24**	
Inwestycja: **ODPROWADZENIE WÓD DESZCZOWYCH Z TERENU PRZY UL. WODOCIĄGOWEJ W BRZEZINACH**	Inwestor: **Miasta Brzeziny** **95-060 Brzeziny,** **ul Sienkiewicza 16**
Stadium i branża: **PROJEKT BUDOWLANO - WYKONAWCZY ODWODNIENIA DZIAŁEK O NR EW 1857/9 I 1857/10 OBRĘB 8**	Data: **12. 2015**
Treść rysunku: **PRZEKRÓJ KANAŁU OTWARTEGO**	Skala: **1:50**
Projektował: **inż. Henryk Kamiński** ***nr upr. 144/78/WMŁ*** Opracował **inż. Anna Piedziewicz**	Nr rys **4.2**